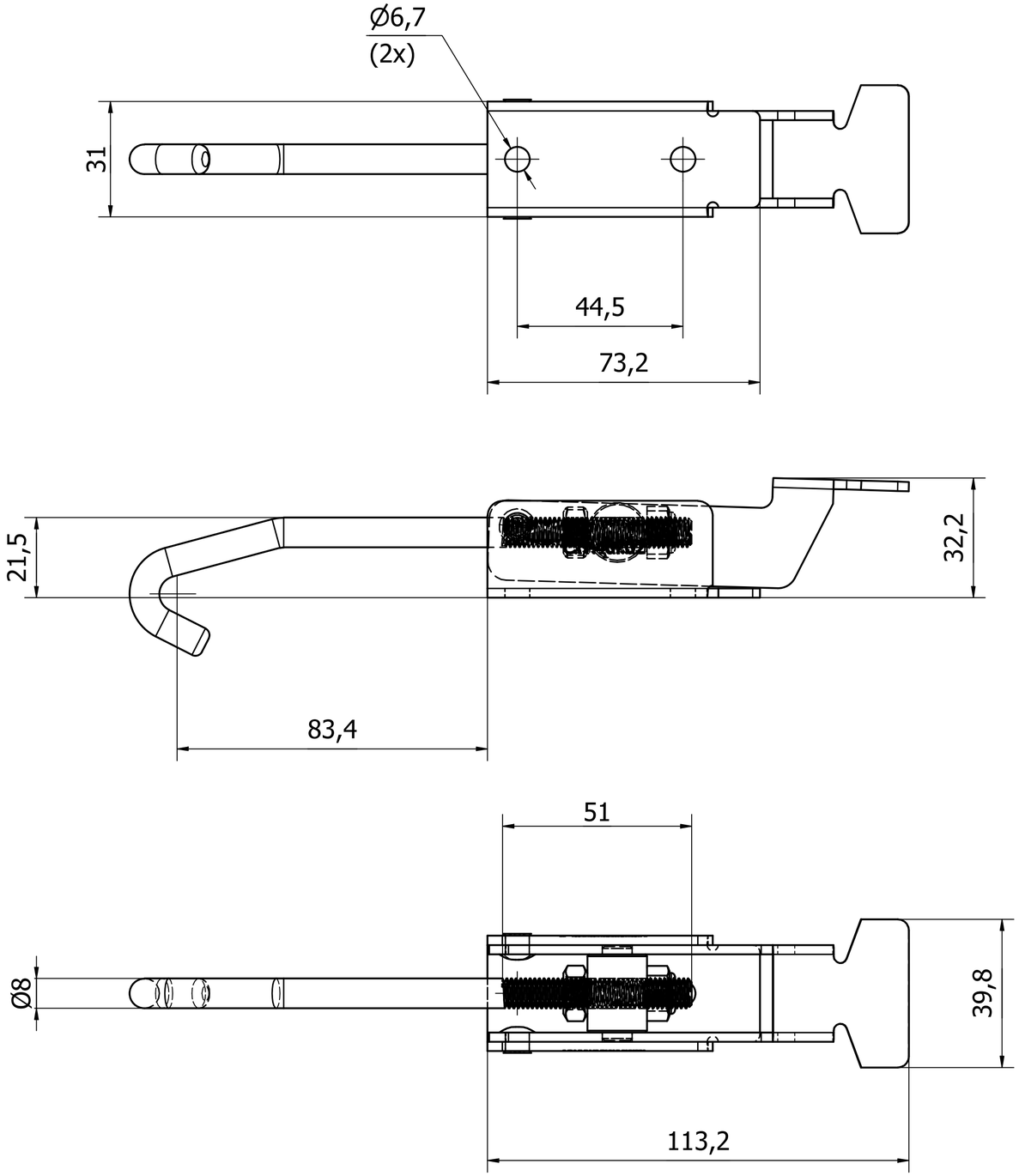

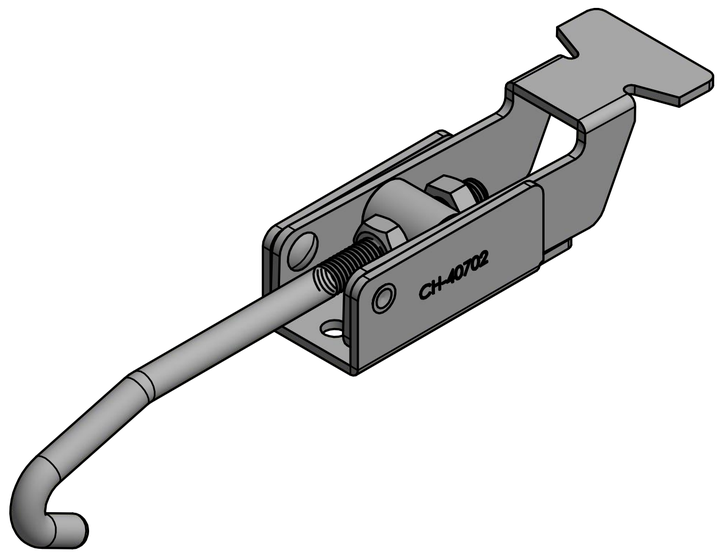

Format A2	CAD CLAMPS	Typ docisku DOCISK ZACZEPOWY HAKOWY
Skala 1:1		Numer docisku CH-40702