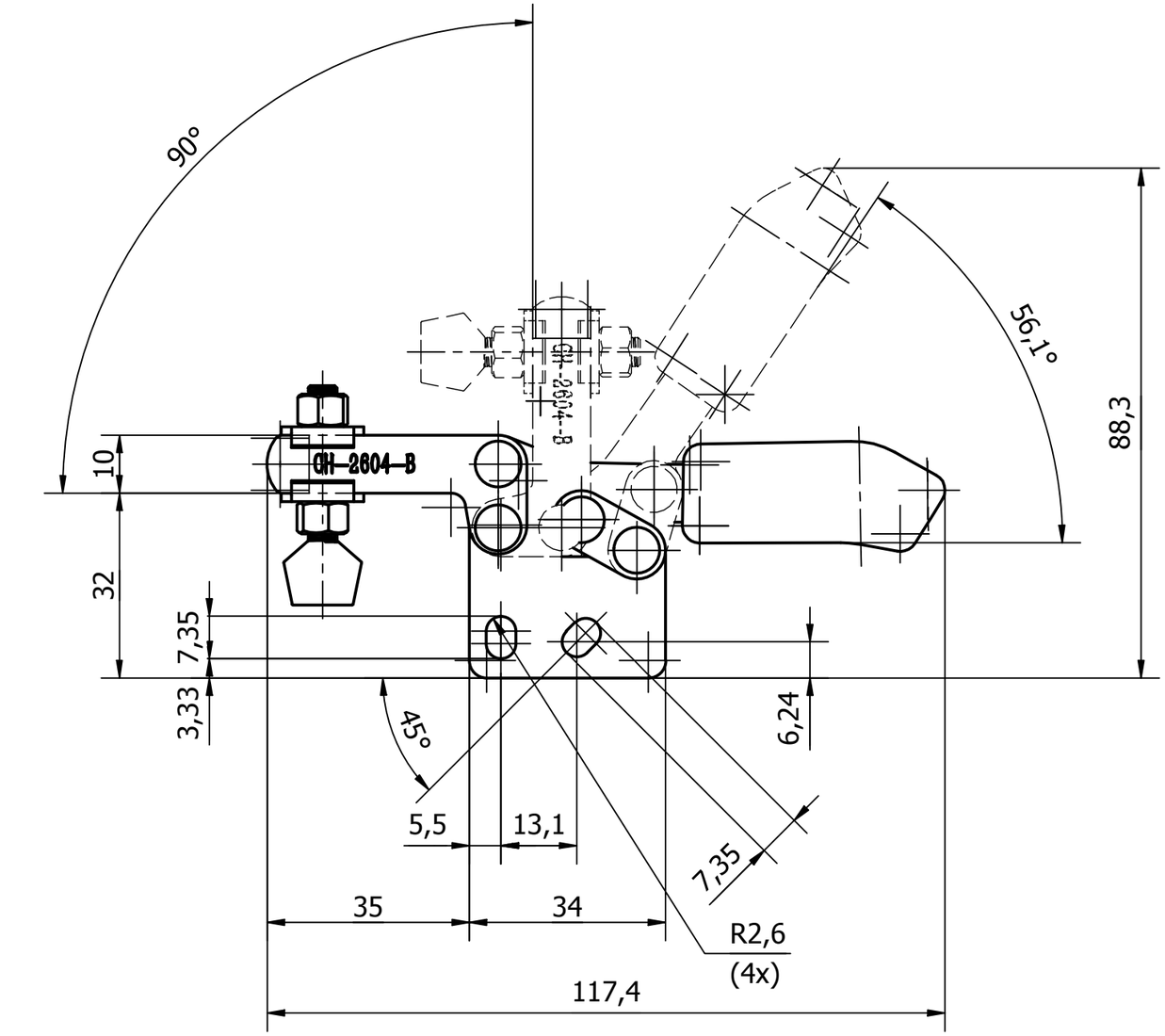

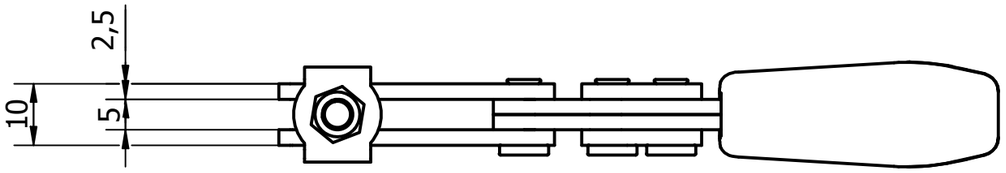

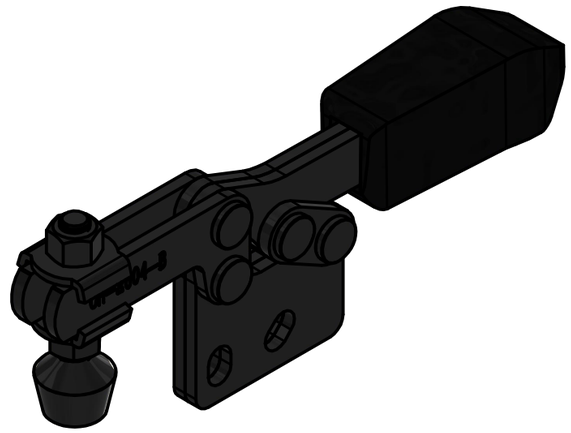

Format A3	CAD ENGINEERING	Typ docisku DOCISKI POZIOME
Skala 1:1		Numer docisku CH-2604-B