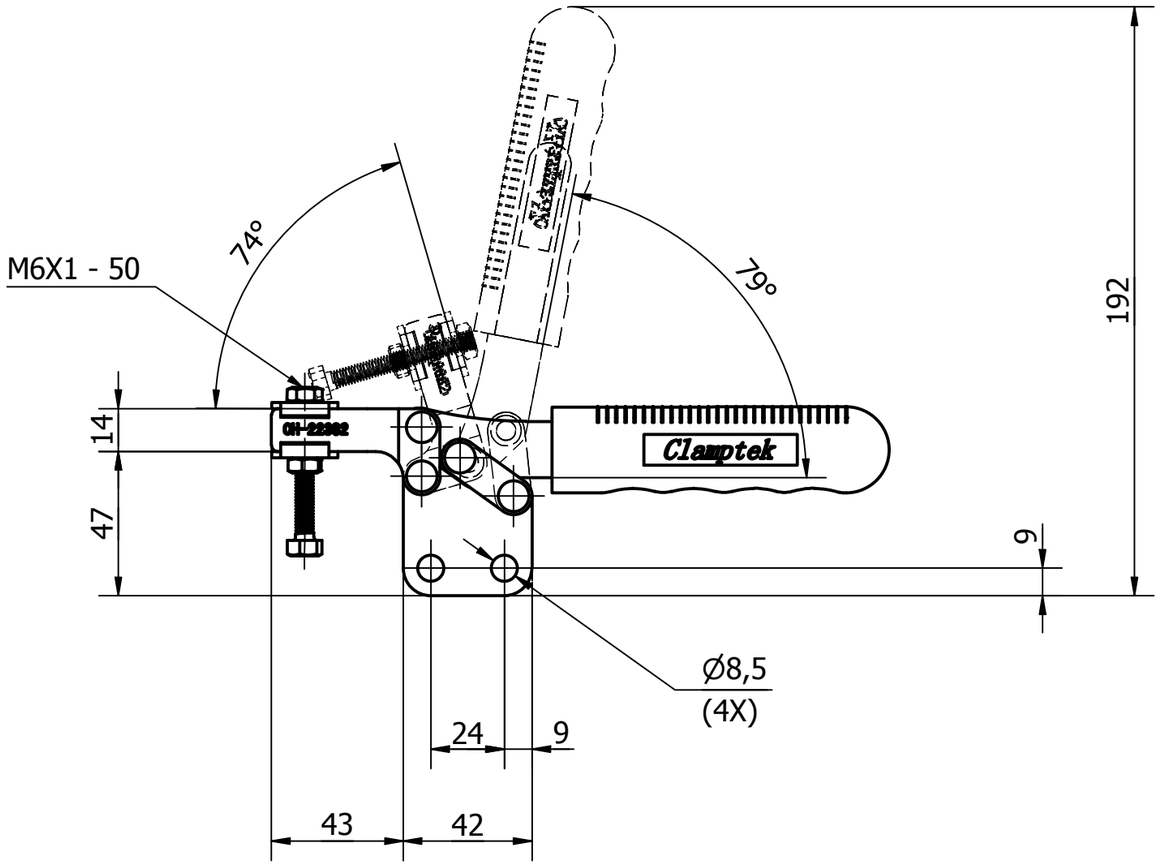

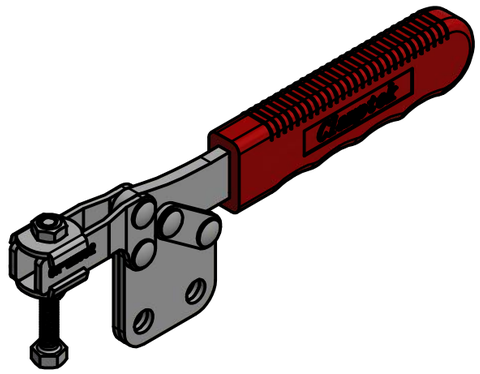

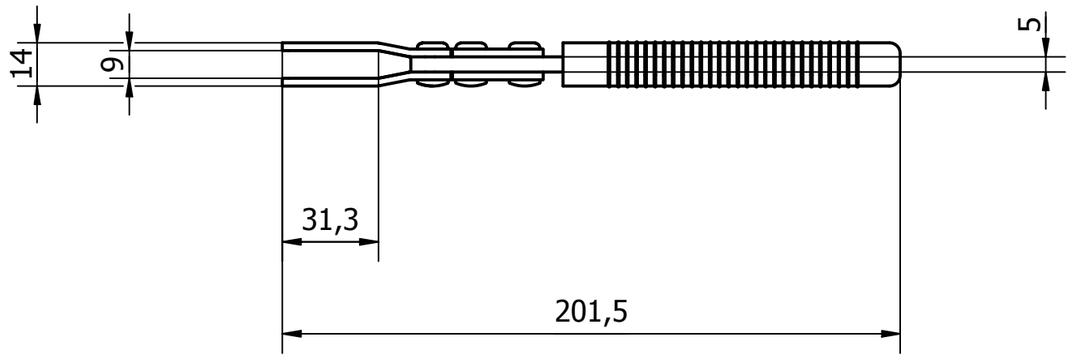

MAKSYMALNY KĄT OTWARCIA RAMIENIA 74°
MAKYSMALNY KĄT OTWARCIA RĄCZKI 79°
ELEMENT DOCISKOWY: CH-SA-065010

Format A3	CAD CLAMPS	Typ docisku: DOCISKI POZIOME
Skala 1:2		Numer docisku: CH-22382