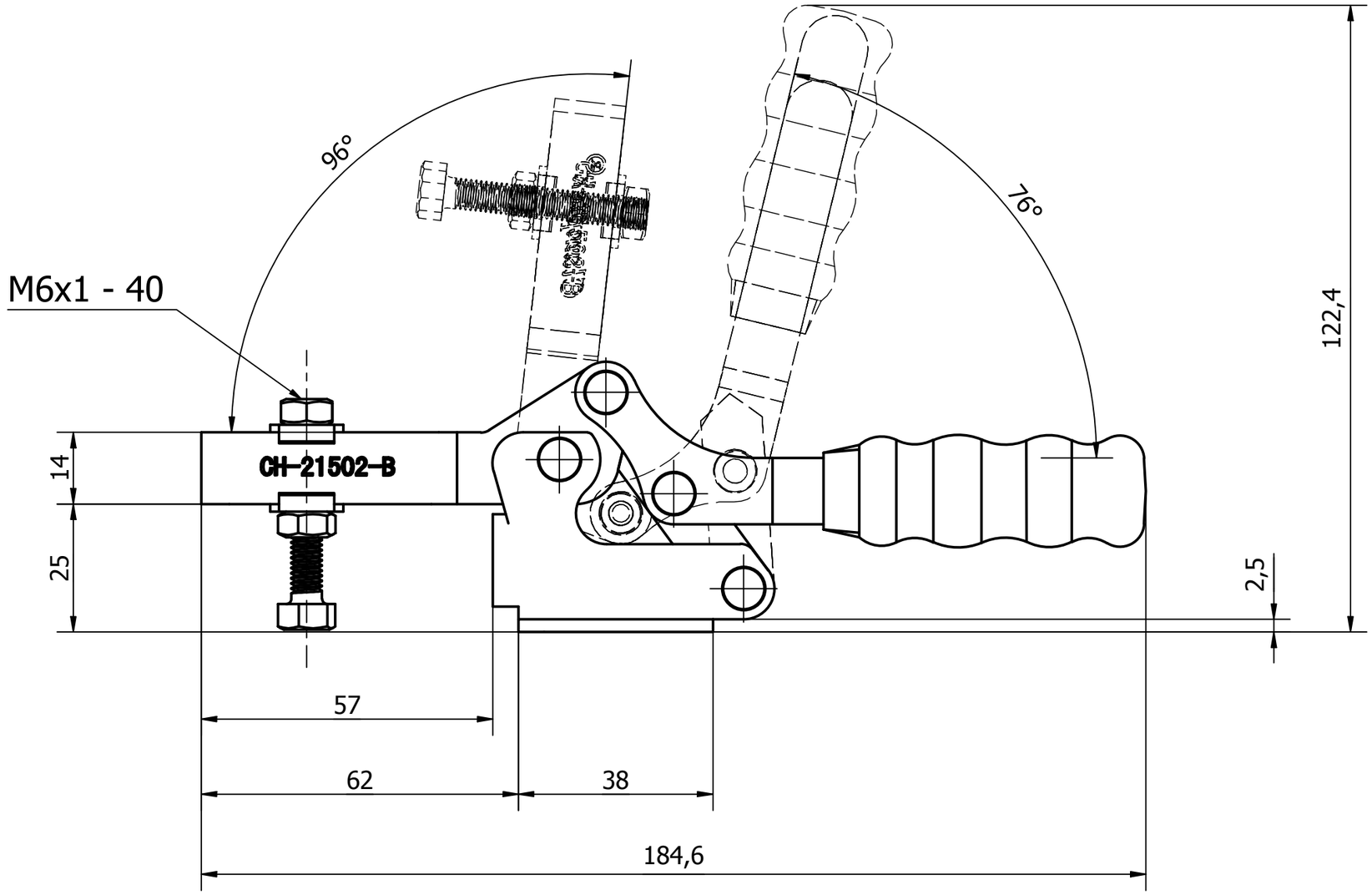

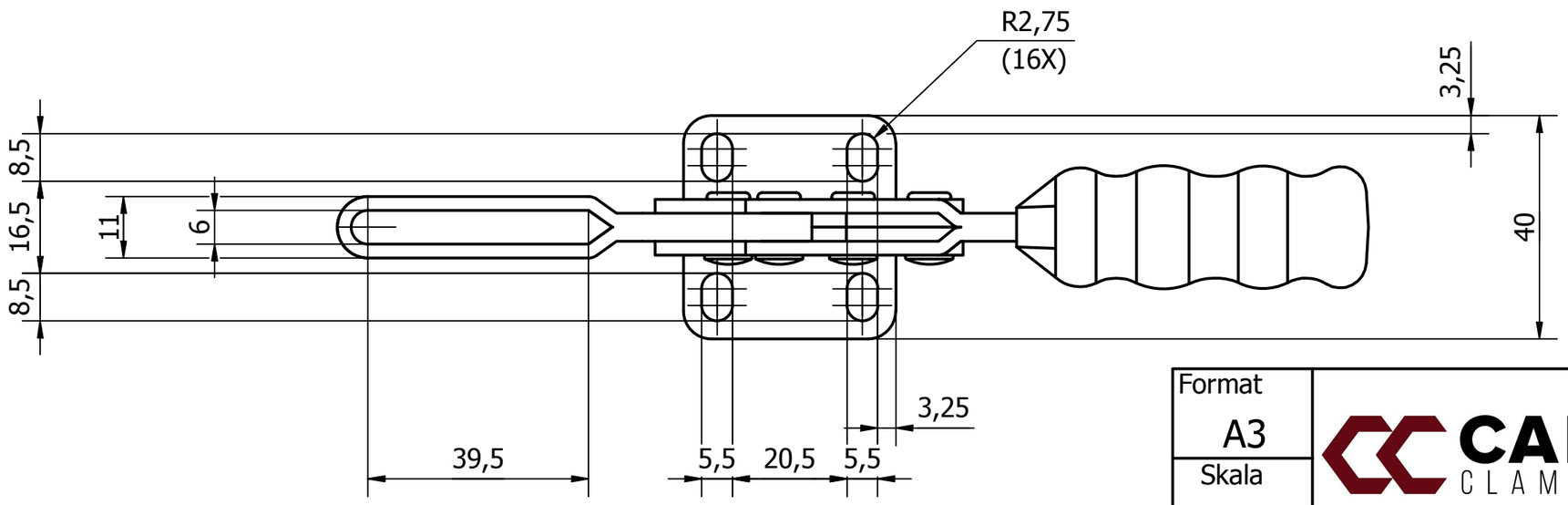

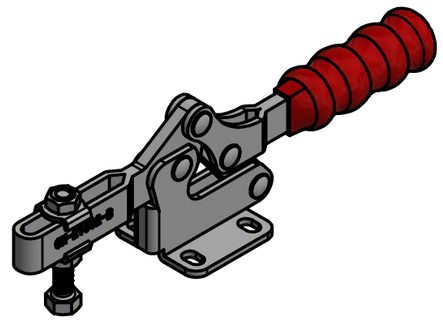

MAKSYMALNY KĄT OTWARCIA RAMIENIA 96°
MAKYSMALNY KĄT OTWARCIA RĄCZKI 76°
ELEMENT DOCISKOWY: CH-SA-064010

Format A3	CAD CLAMPS	Typ docisku: DOCISKI POZIOME
Skala 1:1		Numer docisku: CH-21502-B