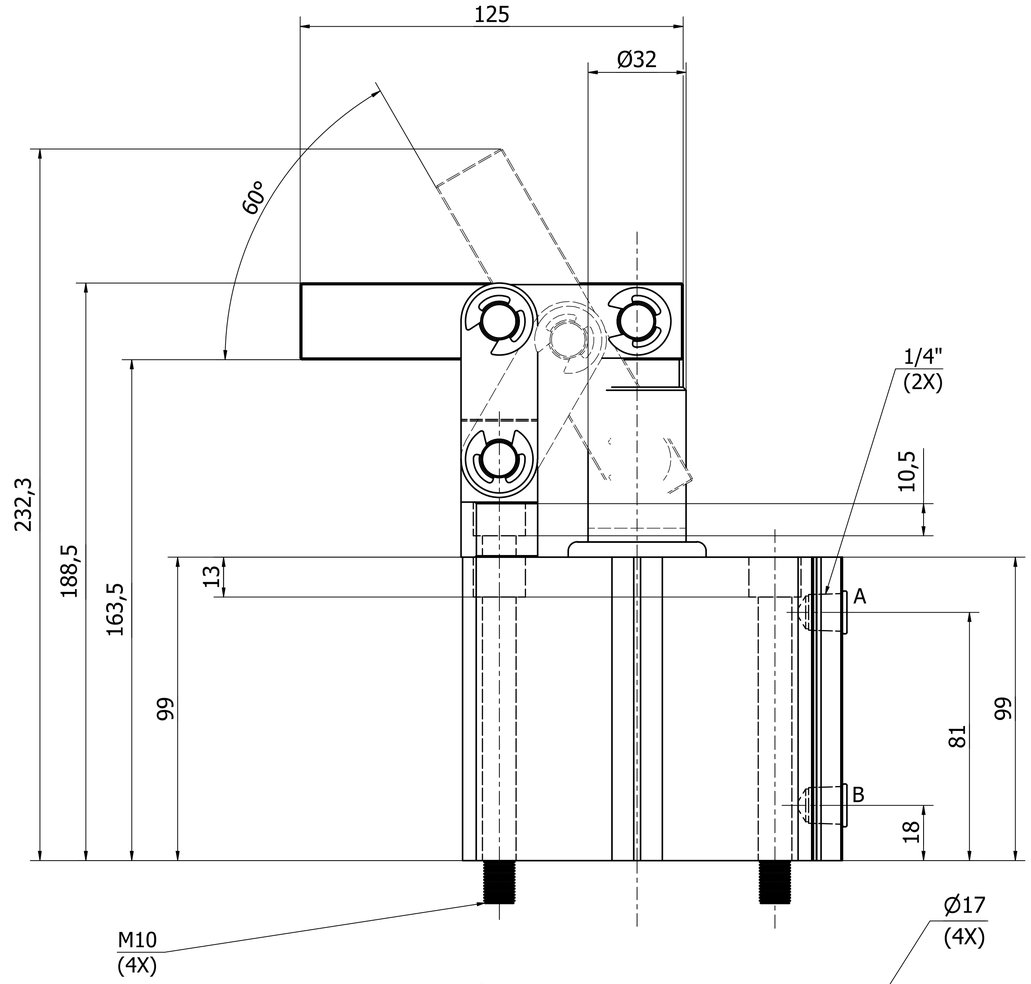

A	OTWIERANIE
B	ZAMYKANIE

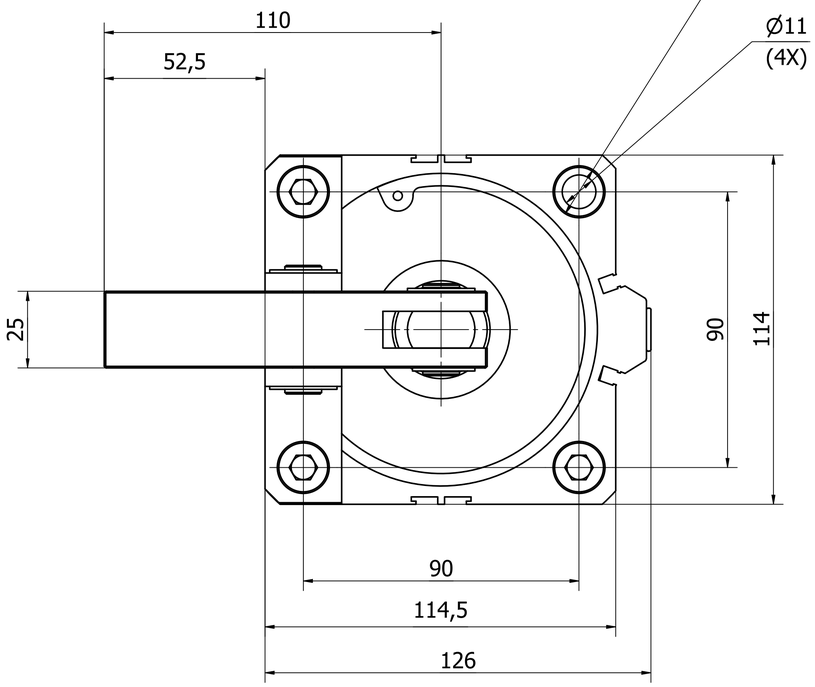

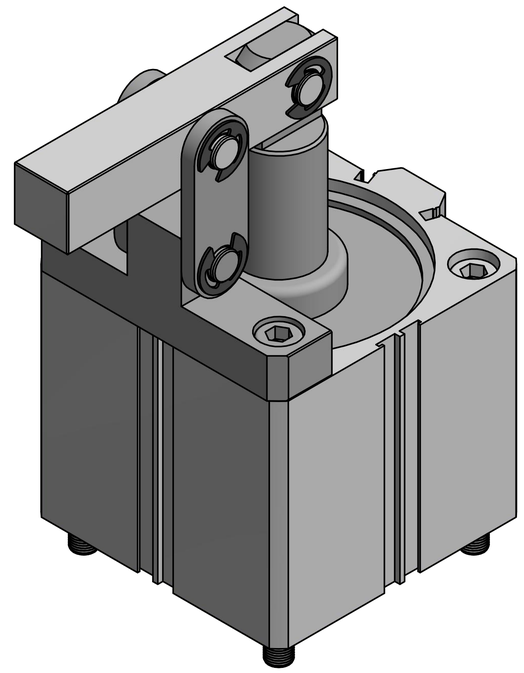

Format: A1	CAD CLAMPS	Typ docisku: DOCISK PNEUMATYCZNY
Skala: 1:1		Numer docisku: CALC-100