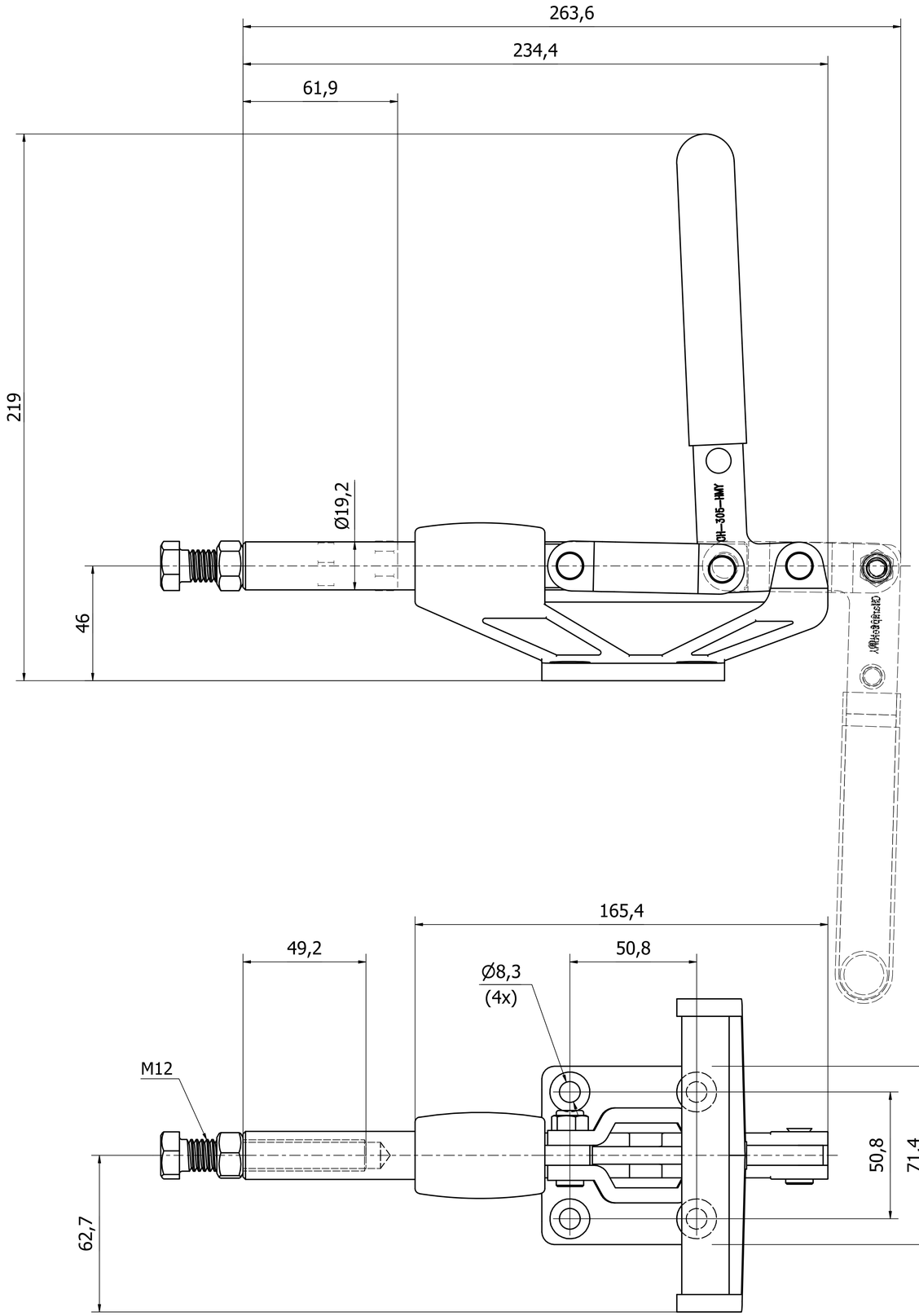

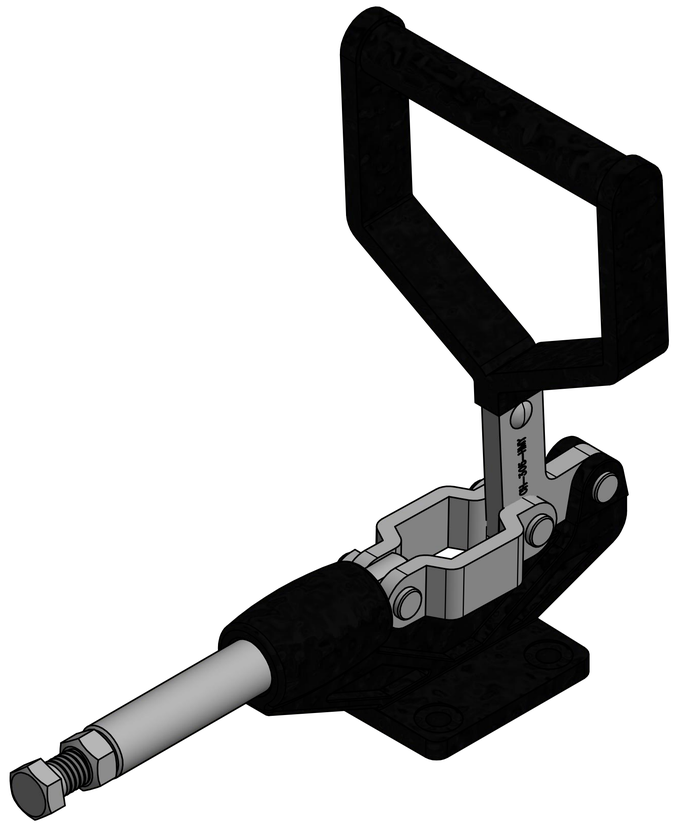

Format A1	CAD CLAMPS	Typ docisku DOCISK_LINIOWY
Skala 1:1		Numer docisku CH-305-HMY