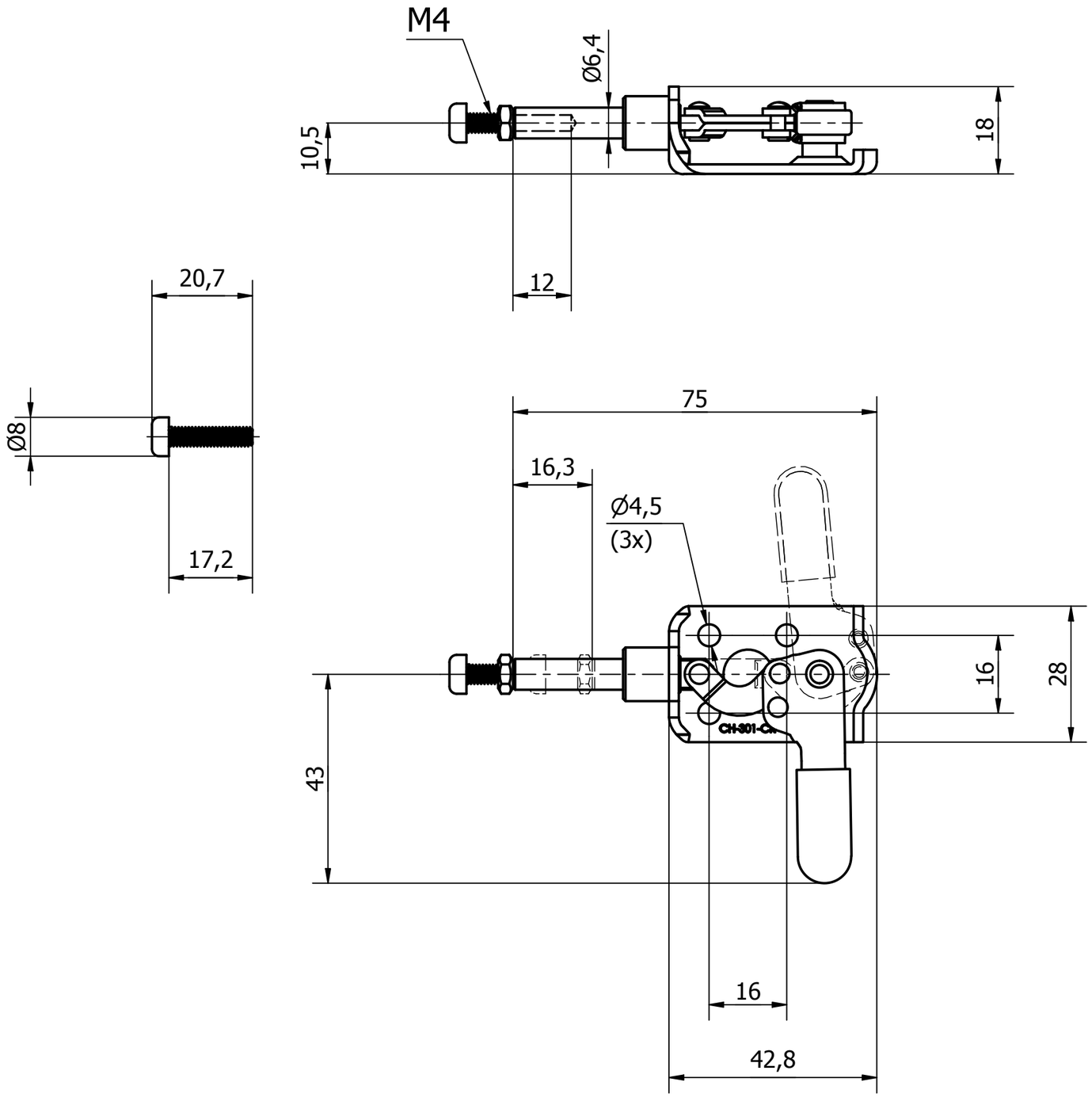

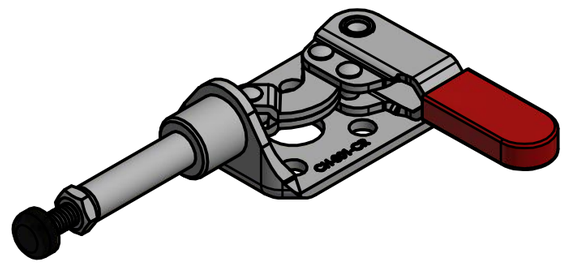

Format A3	CAD CLAMPS	Typ docisku DOCISK LINIOWY
Skala 1:1		Numer docisku CH-301-CR